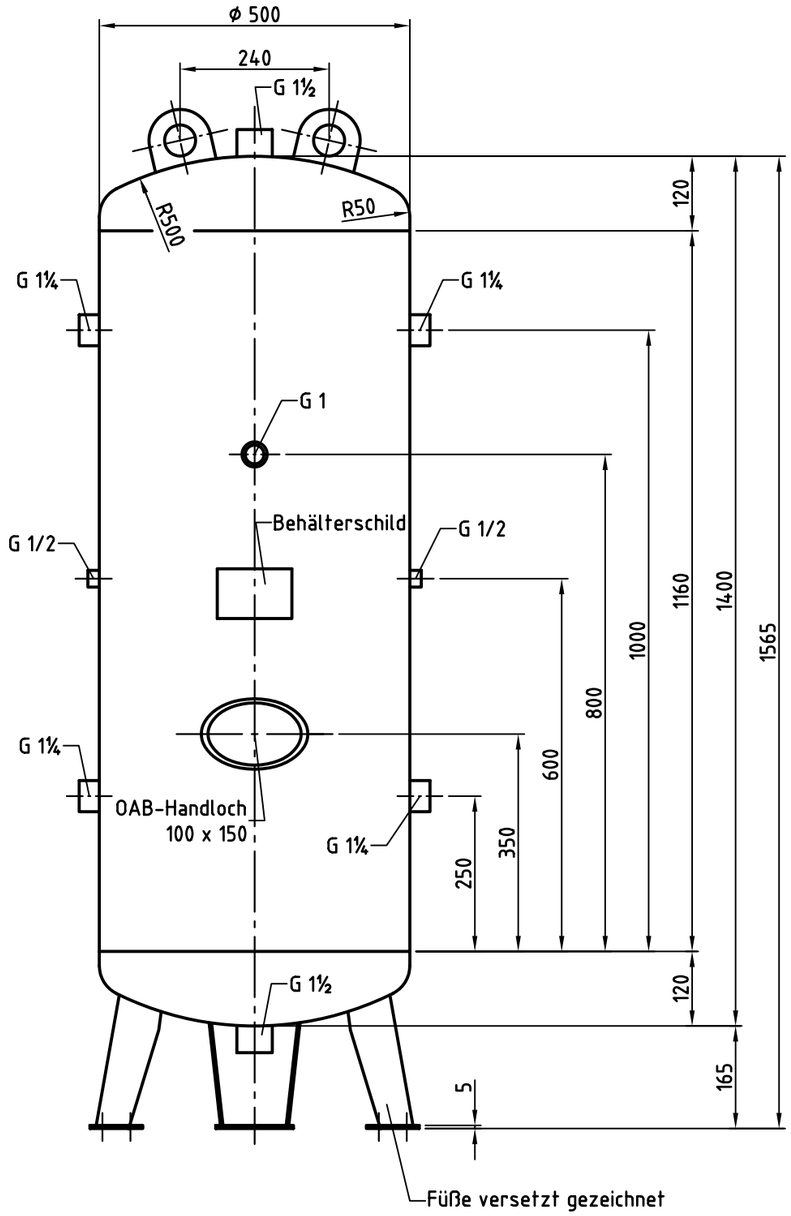

OAB 51 - Handlochverschluß 100/150
bauteilgeprüft

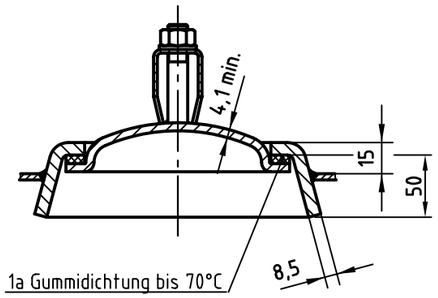

Muffeneinschweißung

Entlüftungs-u.Ablaßmuffe
innen bündig

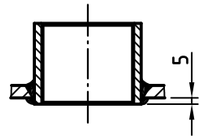

Tragöse

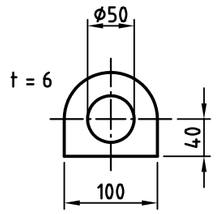

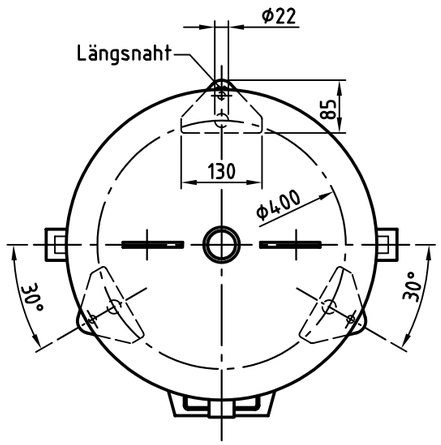

AiR Center Diehl
Druckluft Engineering Diehl GmbH
Grabenstraße 18-20
72669 Unterensingen
Telefon 07022 / 260562
Telefax 07022 / 260564
Email info@druckluftwelt.de
www.druckluftwelt.de

Nahtformen :

Längsnaht | Rundnähte

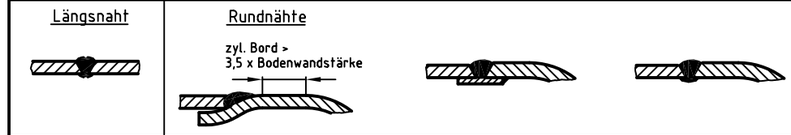

Zulässige Lastwechsel nach AD2000-S1 (Ausg. 10.2000) :

0 bar bis PS = 1000

20% von PS sind dauernd ertragbar

Betriebsdaten / Auslegungsdaten :

Volumen V (Liter)	:	250
zul. Betriebsüberdruck PS (bar)	:	11
Prüfüberdruck PT (bar)	:	15,73
min. Betriebstemperatur TS (°C)	:	-10
max. Betriebstemperatur TS (°C)	:	50
Fluid	:	Druckluft (Fluidgruppe 2)
Aufstellungsort	:	im Gebäude / im Freien

Oberflächenbehandlung :

innen : roh
außen : grundiert (ww. n. Kundenw. lackiert)

oder :

innen : feuerverzinkt
außen : feuerverzinkt

Herstellung und Prüfung :

GEMÄSS DGRL 97 / 23 / EG - AD 2000

Konformitätsbewertung :

Fluidgruppe : 2
Diagramm : 2

Kategorie : III
Modul : H1 oder G

Maßstab :	1:10
Auftrags-Nr.:	-
Best.-Nr. :	-
Verwendbar für :	M+B Standardbehälter
Gewicht :	ca.100 kg
Blatt :	1
v. Blatt :	1
Plotdatum:	01.02.2005
Datei :	0003FB.DWG

AiR CENTER DIEHL GmbH

	Datum	Name
Bearb.	17.07.2003	SW
Gepr.	01.02.2005	PB

Schutzvermerk nach DIN 34 beachten

Benennung :

Druckbehälter stehend
250 l 11 bar stehend

Zeichnungsnummer :
MB 030603-1.250

Revision
—

Zeichn.-Nr. der Prüfung des Entwurfs :
MB 030603-1

Änd.-Datum
01.02.2005

Zeichnung darf nur über CAD geändert werden