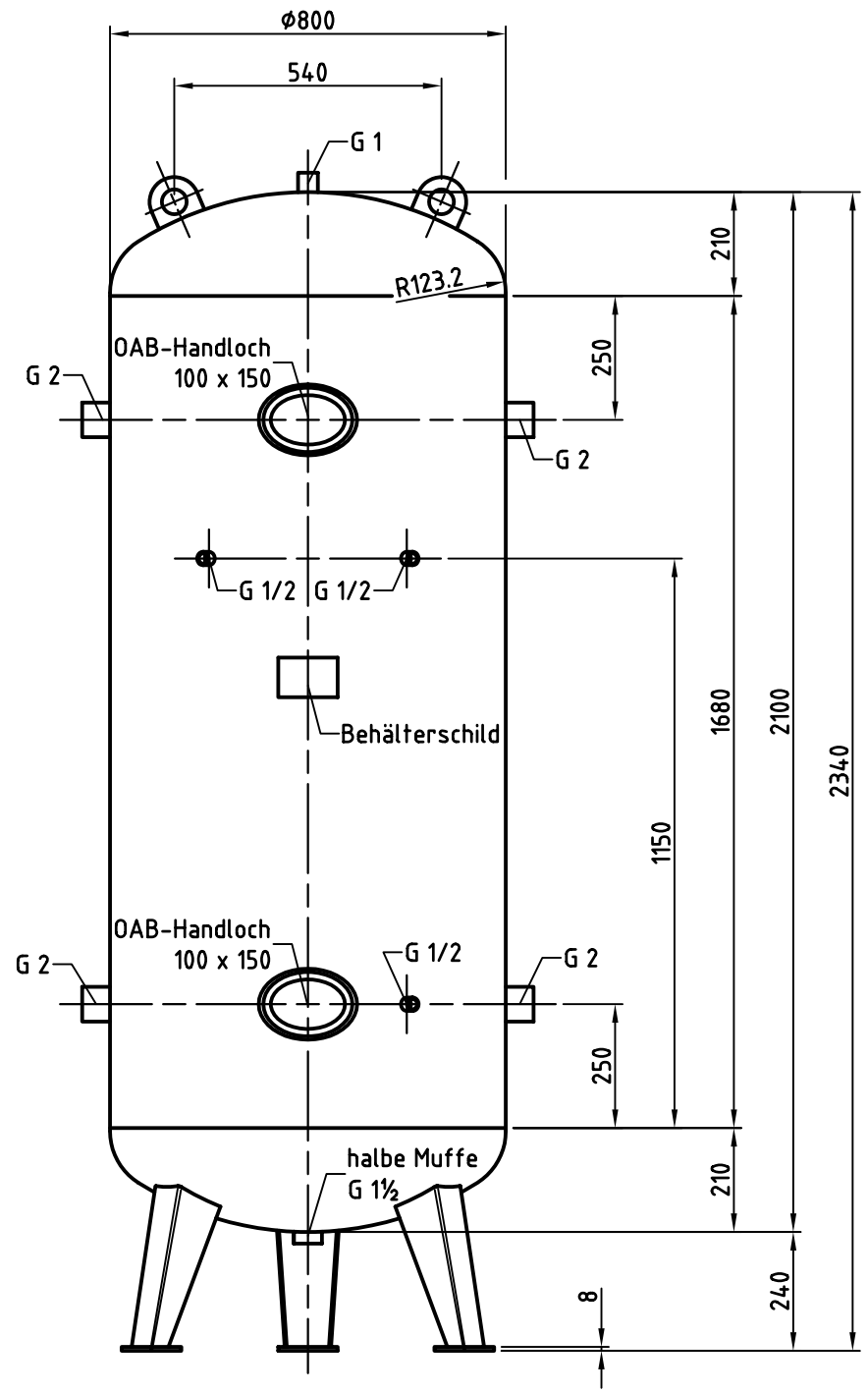

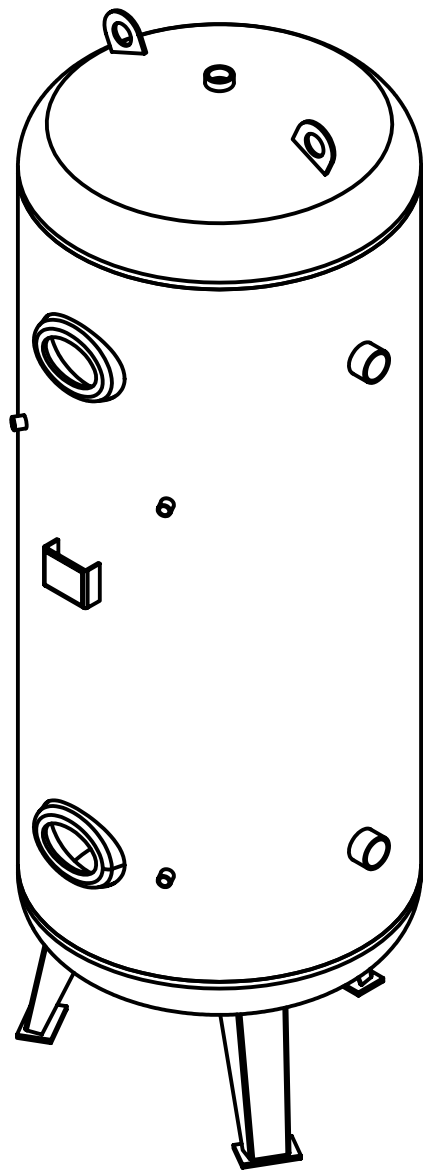

Tragöse

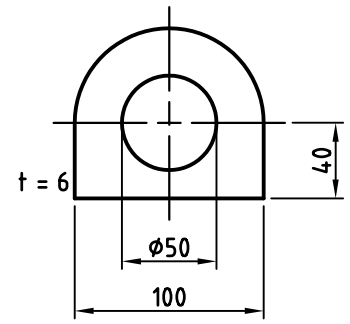

Muffeneinschweißung

Entlüftungs-u.Ablaßmuffe
innen bündig

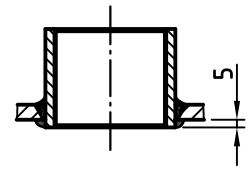

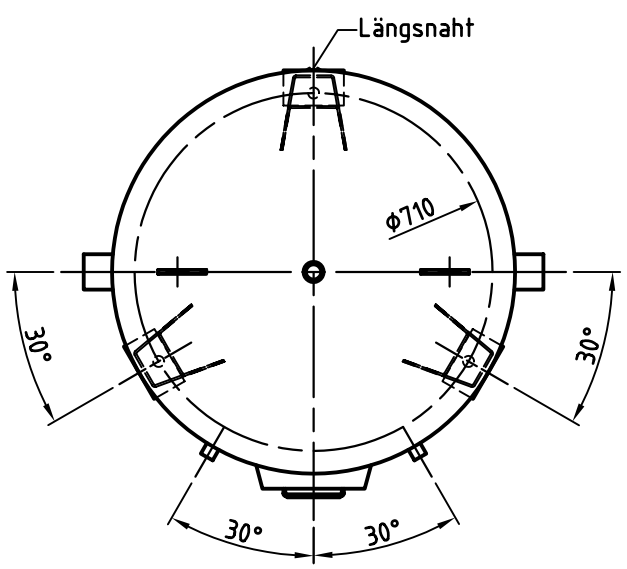

Behälterfuß

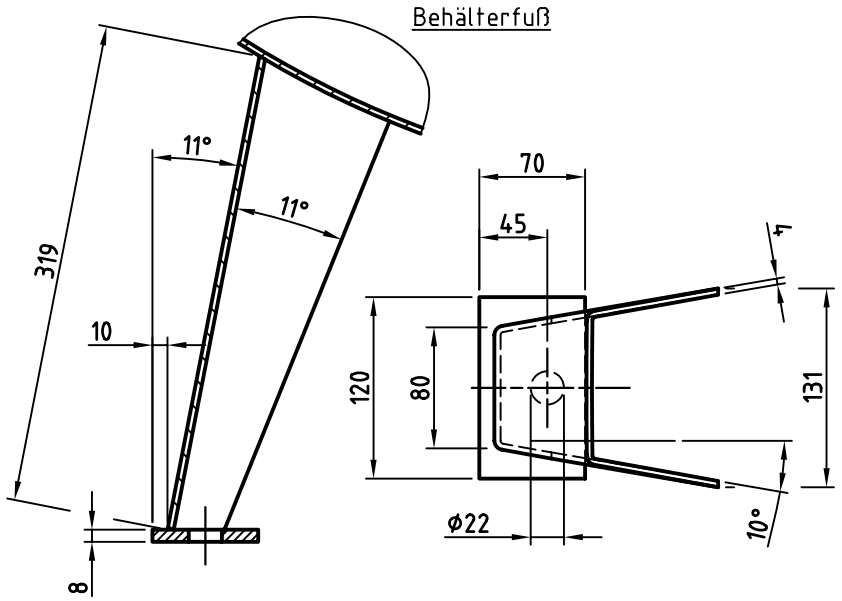

Nahtformen :

Längsnaht | Muffen-/Stutzeneinschweißungen | Rundnähte

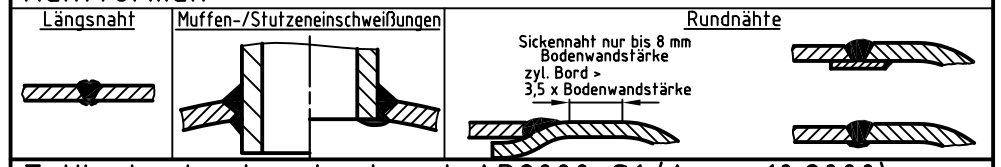

Zulässige Lastwechsel nach AD2000-S1 (Ausg. 10.2000) :

0 bar bis PS = 1000

20% von PS sind dauernd ertragbar

Betriebsdaten / Auslegungsdaten :

Volumen V (Liter)	:	1000
zul. Betriebsüberdruck PS (bar)	:	11
Prüfüberdruck PT (bar)	:	15,73
min. Betriebstemperatur TS (°C)	:	-10
max. Betriebstemperatur TS (°C)	:	50
Fluid	:	Druckluft (Fluidgruppe 2)
Aufstellungsort	:	im Gebäude / im Freien

Schweißzusätze : Eignungsgeprüft

Schweißverfahren :

Gültige Verfahrensprüfungen nach AD 2000
Regelmäßige Überprüfung durch die benannte Stelle
Alle unbemaßten Schweißnähte: 3mm < a < 0,7s

Oberflächenbehandlung :

innen : roh
außen : grundiert (ww. n. Kundenw. lackiert)

oder :

innen : feuerverzinkt
außen : feuerverzinkt

Korrosionszuschlag : 1 mm | Berechnungsspannung : 85%

Herstellung und Prüfung :

GEMÄSS DGRL 97 / 23 / EG - AD 2000

Konformitätsbewertung :

Fluidgruppe : 2
Diagramm : 2

Kategorie : IV
Modul : H1

AiR Center Diehl
Grabenstraße 18-20
D-72669 Unterensingen
www.druckluftwelt.de

Maßstab :	1:15
Auftrags-Nr.:	-
Best.-Nr. :	-
Verwendbar für :	M+B Standardbehälter
Gewicht :	ca.315 kg
Blatt :	1
v. Blatt :	1
Plotdatum:	07.10.2010
Datei :	ENG-007570

	Datum	Name
Bearb.	07.10.2010	SW
Gepr.	07.10.2010	

Schutzvermerk nach DIN 34 beachten

AiR CENTER DIEHL GmbH

Benennung :

Druckbehälter stehend
1000 l 11 bar

Zeichnungsnummer :
MB 030603-1.1000

Revision
—

Änd.-Datum
-

Zeichn.-Nr. der Prüfung des Entwurfs :
MB 020103-1

Zeichnung darf nur über CAD geändert werden